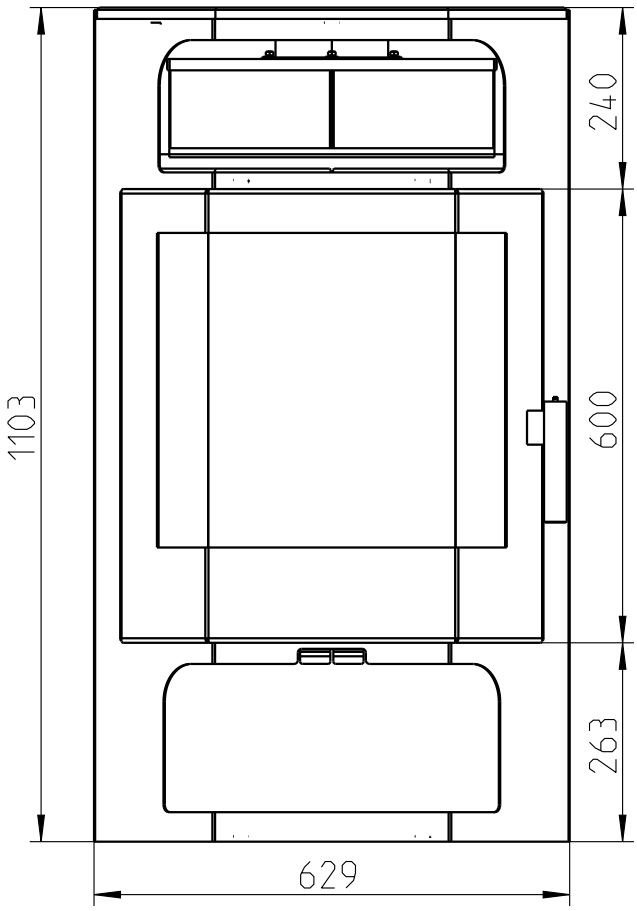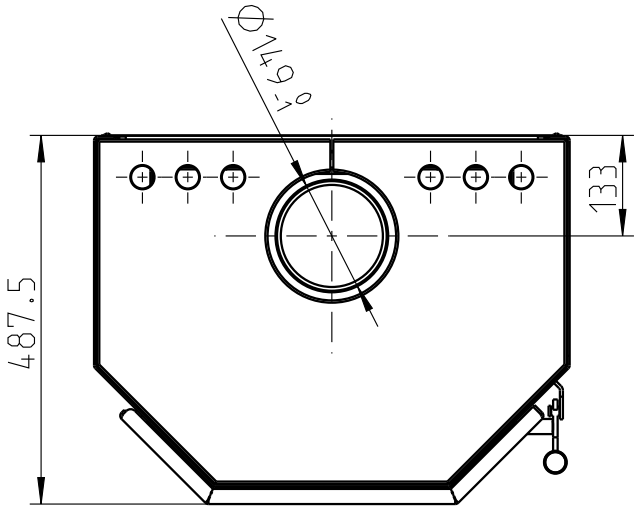FRANKFURT