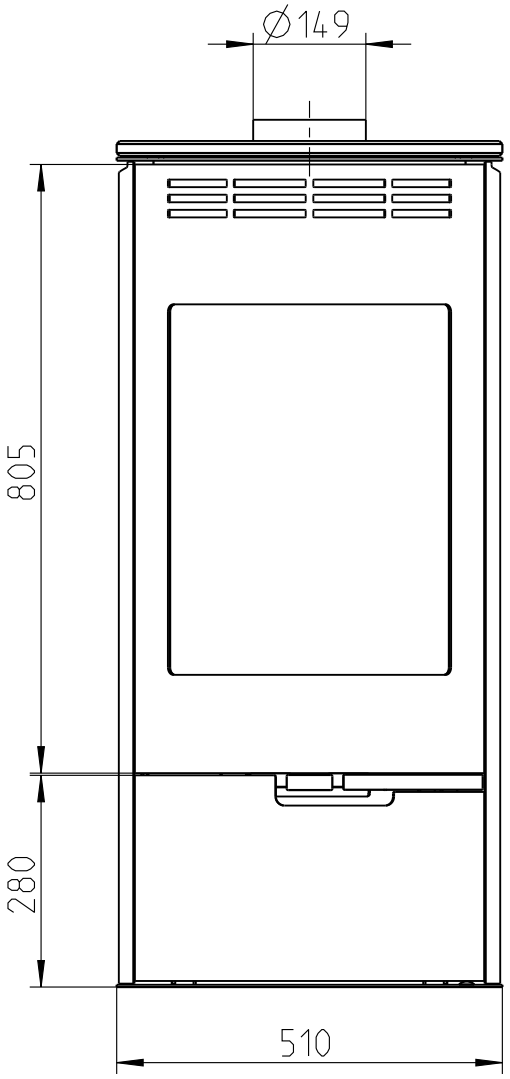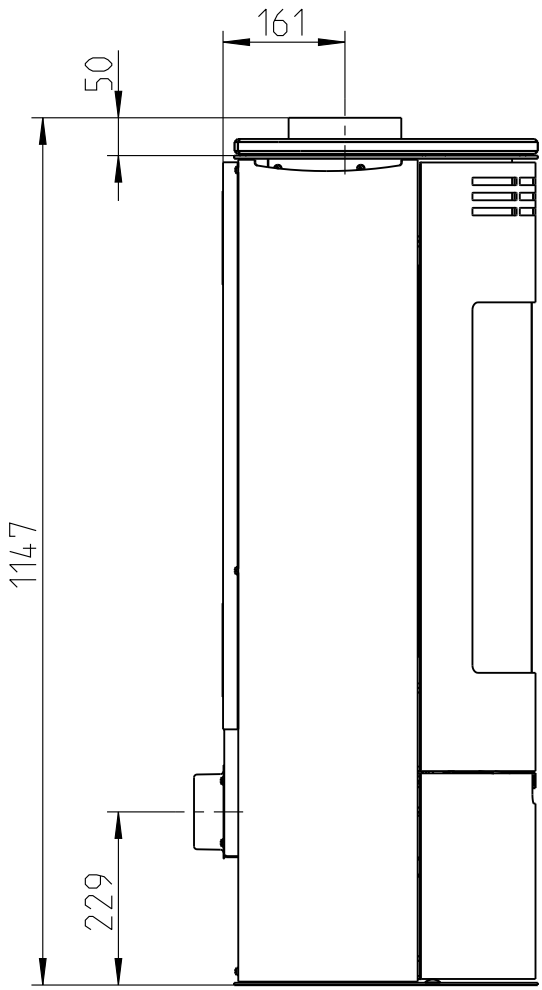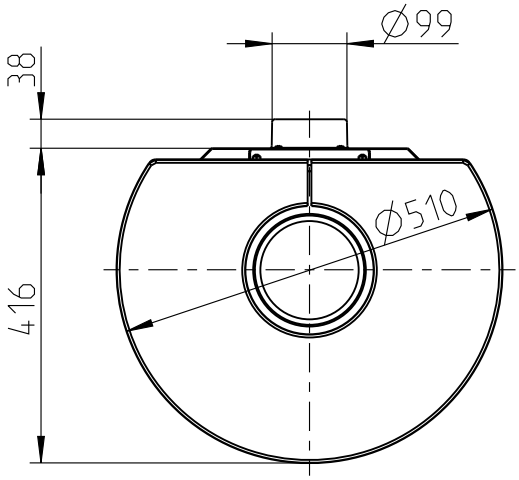ANDORRA